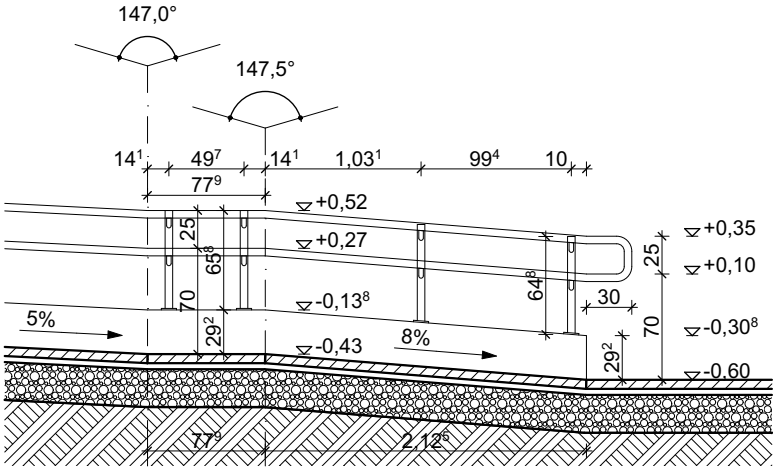

mr1-1 metszet

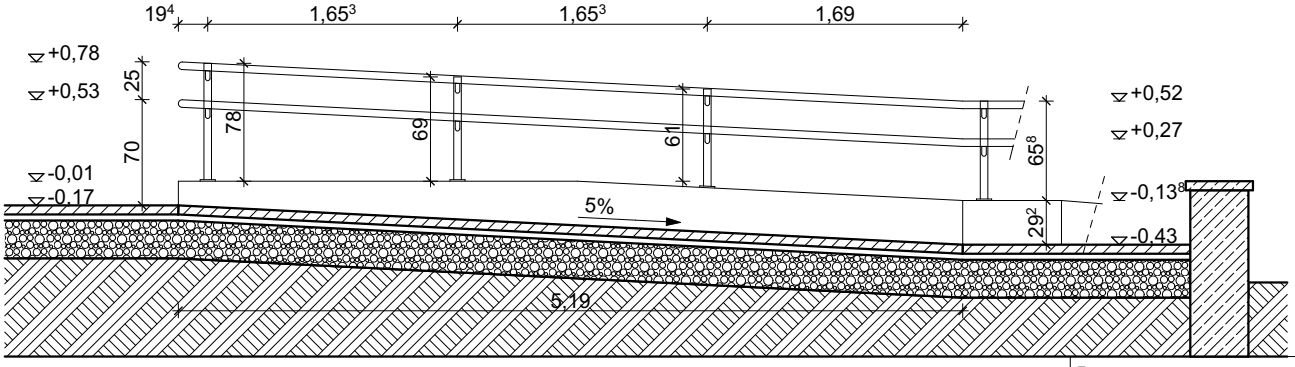

mr2-2 metszet

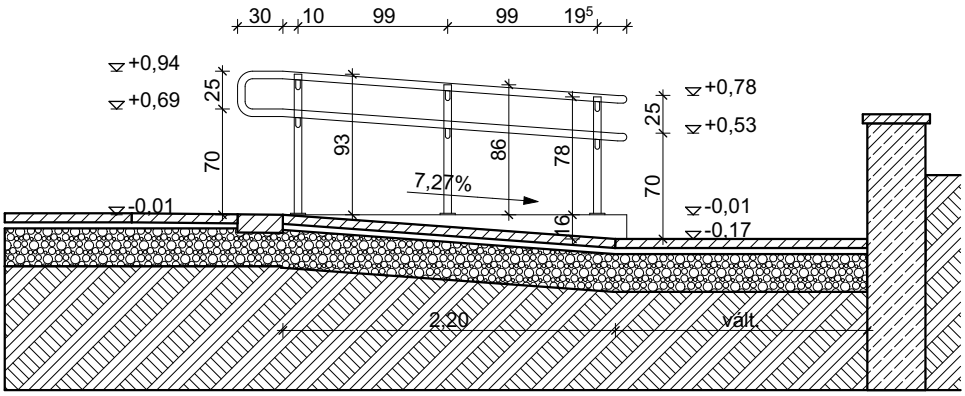

mr3-3 metszet

Terv:

Bölcsőde kialakítása Dudaron

Meglévő óvodaépület bővítése kétcsoportos minibölcsődével

Tervfajta:

Kiviteli terv (munkaközi)

Építmény helye:

Dudar, Kossuth Lajos u. 26.
712/2 hrsz

Építtető:

Dudar Község Önkormányzata
8416 Dudar, Rákóczi u. 19.

Tervező:

Bachstedter Gábor
okl. építészmérnök
É 19-0335
8414 Olaszfalu, Váci M. u. 44.

Rajz megnevezése:

rámpa metszetek
(tervezett állapot)

Dátum:

2018. 03. 29.

Rajz száma:

E11

Lépték:

1:50