A-A:

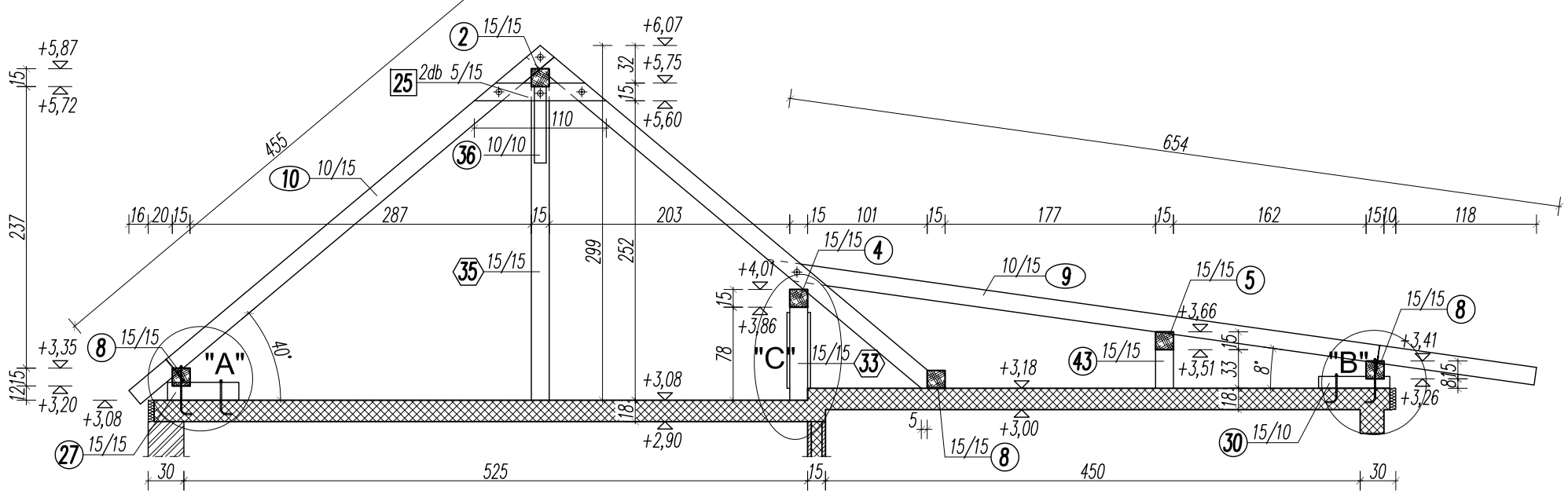

B-B:

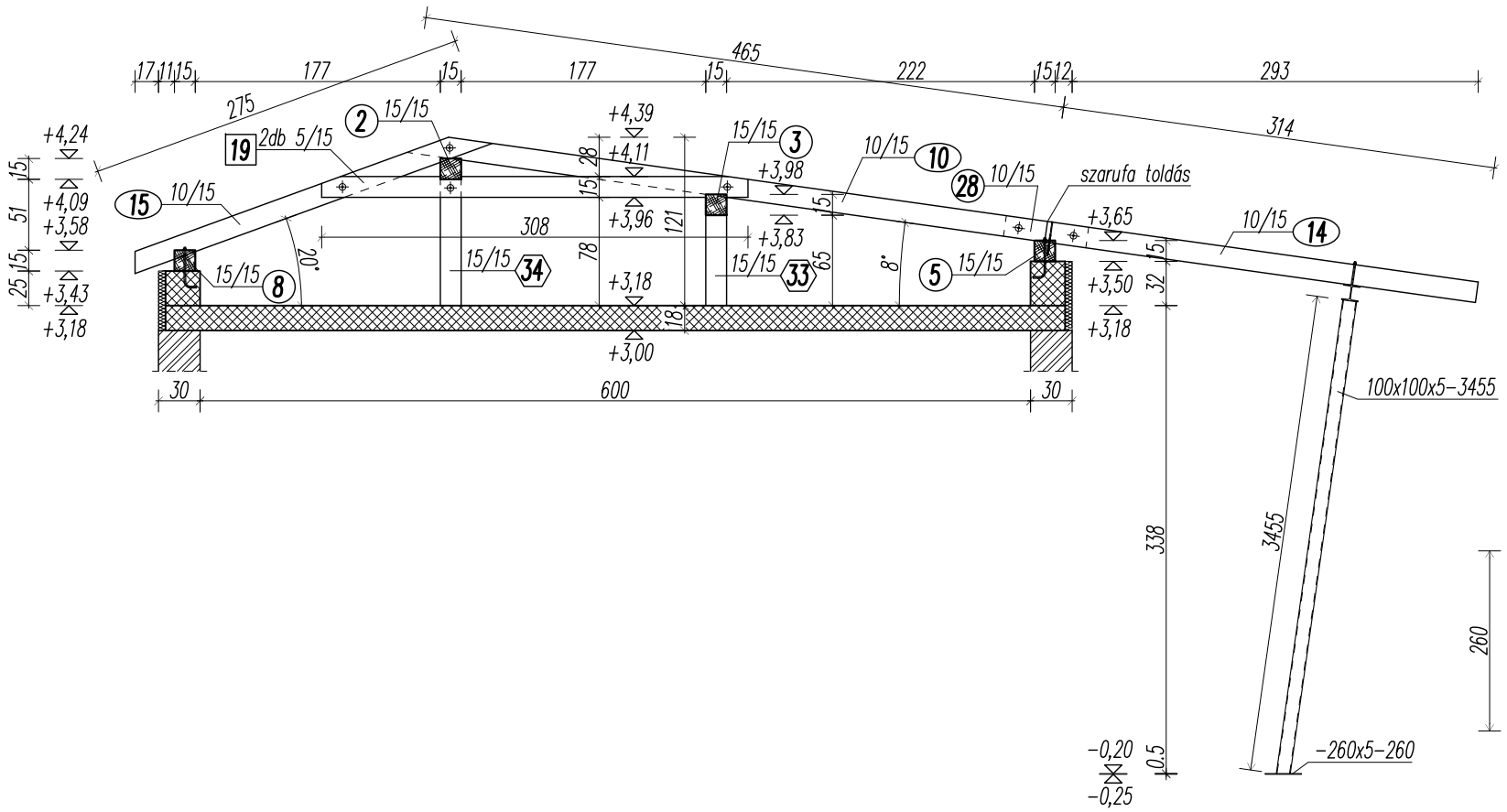

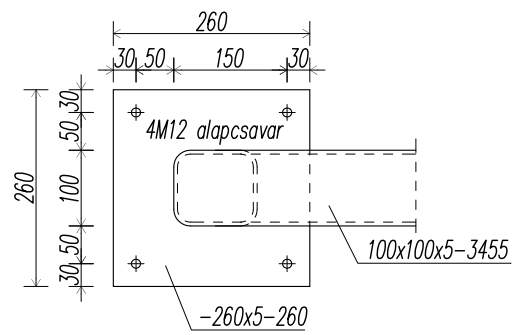

MEGJEGYZÉS:

- Faanyagminőség: C24
- A faanyag megfelelő védelméről gondoskodni kell!
- Acélszerkezetek általában: S235 JRG2
- Kötőelemek: 4.6 minőség, horganyzott
- Hegesztési varratok: a=1,0v folyamatos körbevezetett sarokvarratok
- Korrózióvédelem: 100x100x5 oszlopon tűzihorganyzás, többi acél: alap és fedőmázolás.

Méretek a helyszínen ellenőrizendők!

Tervező:	Rezgő Erik T-T 19-0767 Csopak, Erdőalja u. 10 e-mail: erik@rezgokft.hu tel: +36 30/9010-841
Munka címe	Dudar, Kossuth Lajos u. 26 Hrsz: 712/2
Építtető:	Dudar Község Önkormányzata
Rajz megnevezése:	**Fedélszékterv-metszetek**
Léptéki:	M=1:50, 1:10
Rajz száma:	S-9
Dátum:	2018.03.12.